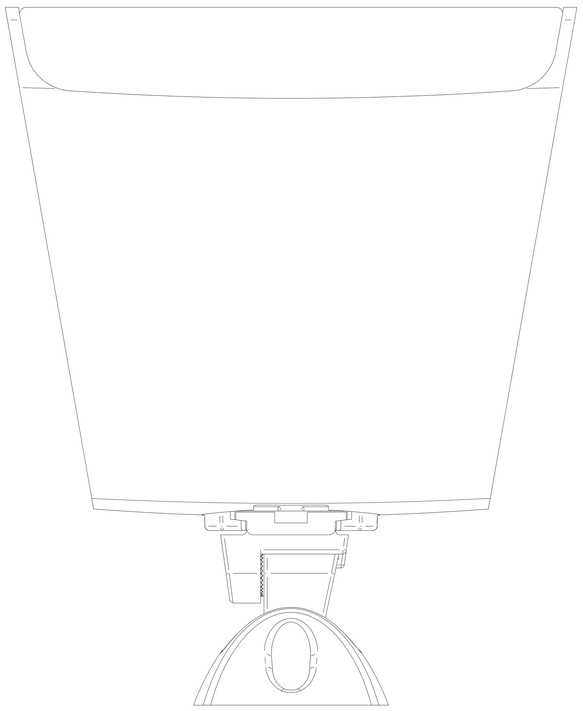

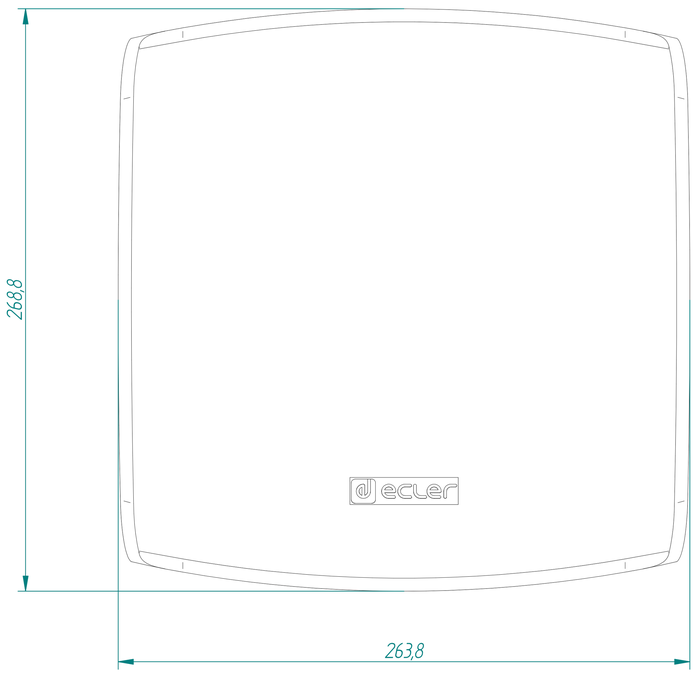
268,8
263,8

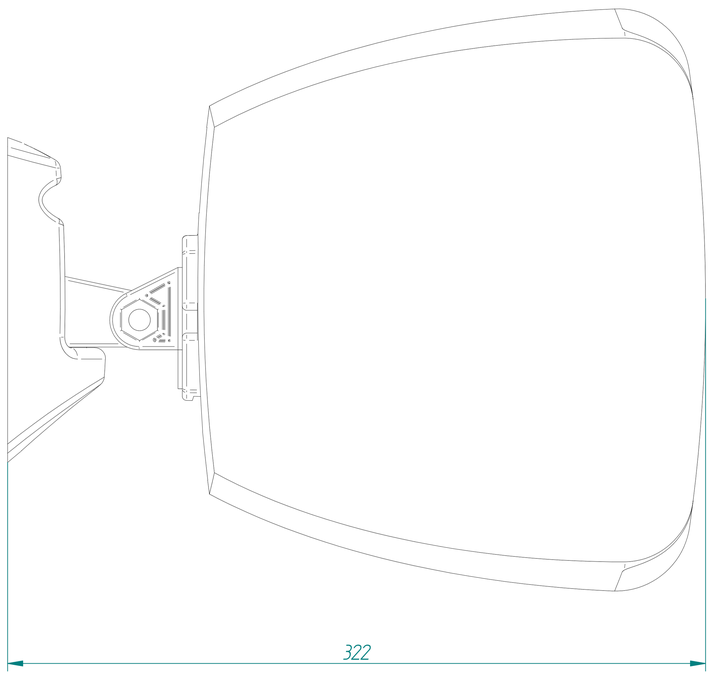
322

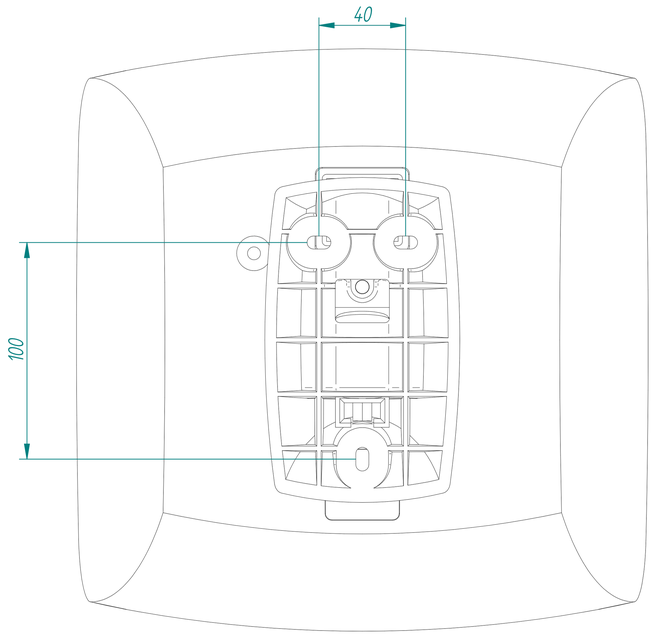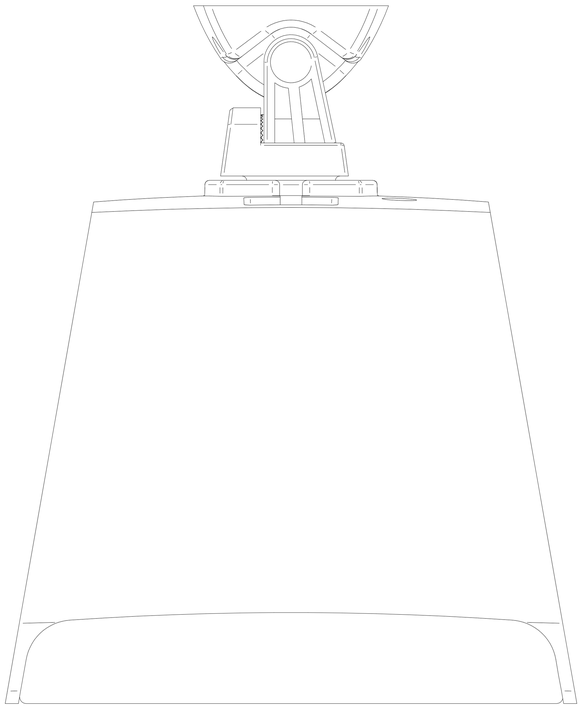
40
100