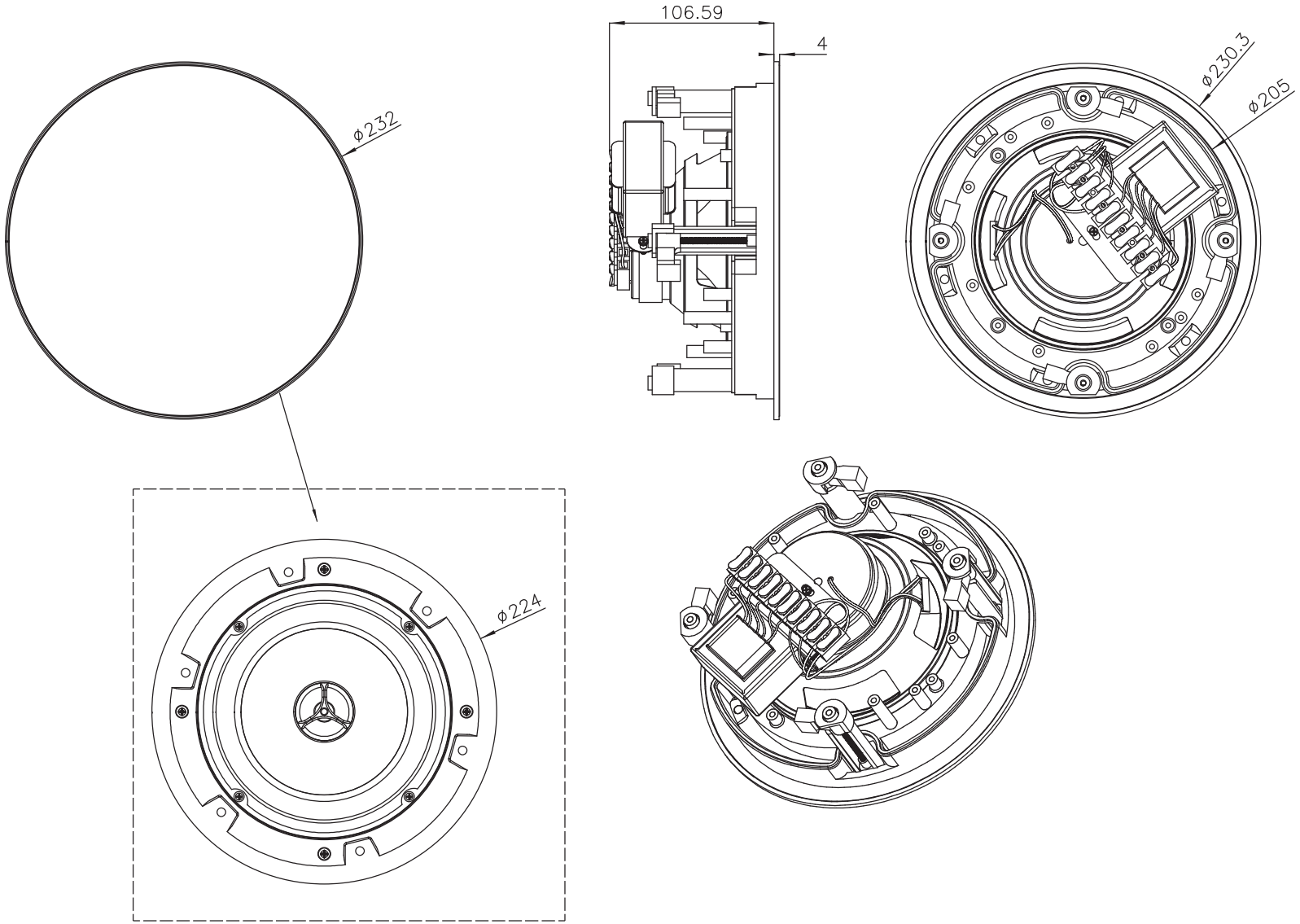
106.59
4
ϕ232
ϕ230.3
ϕ205
ϕ224