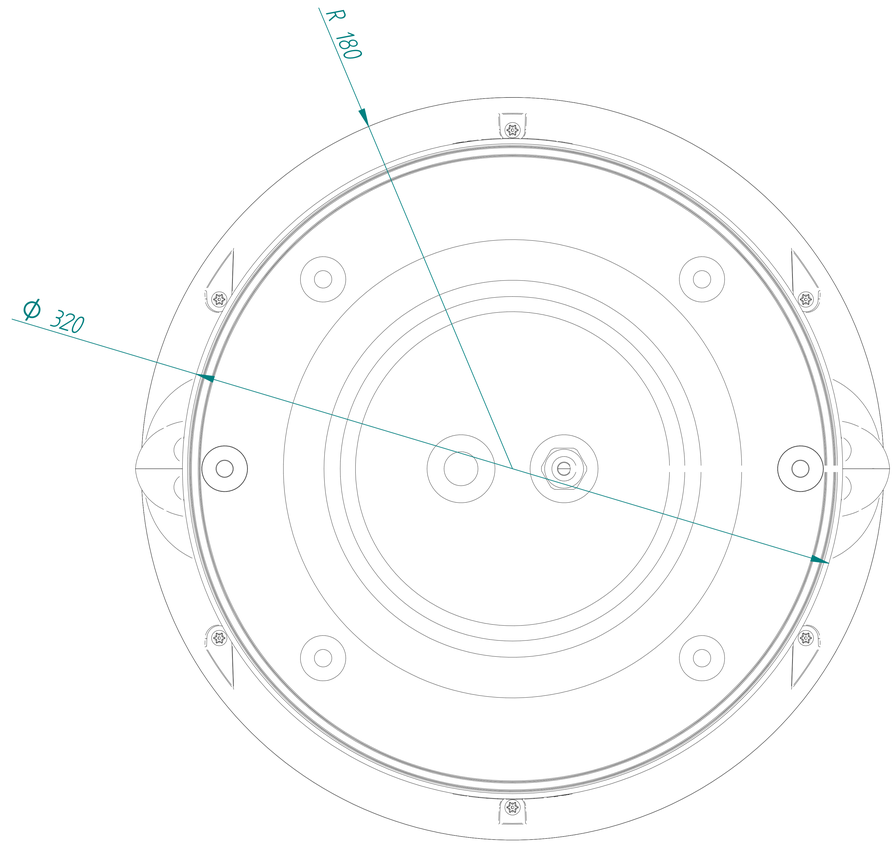
R 180
Ø 320

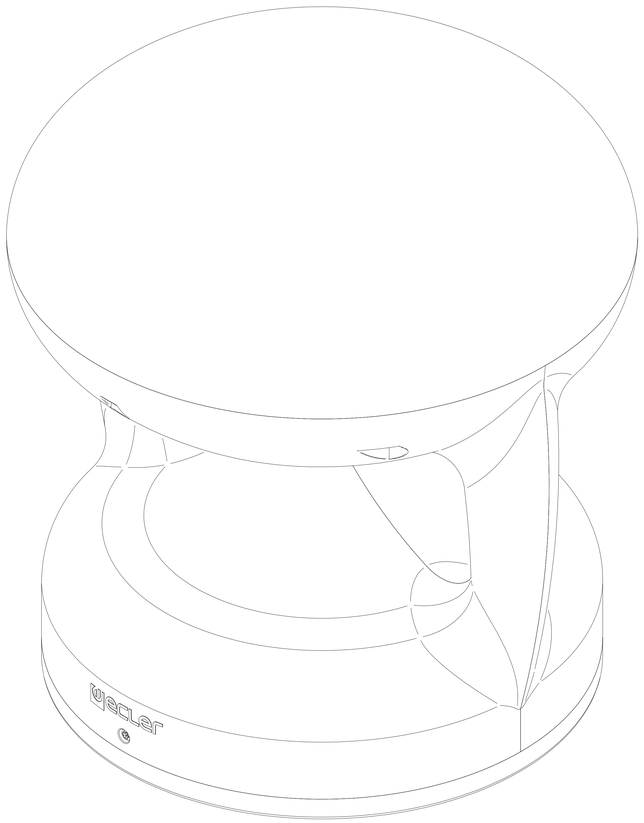

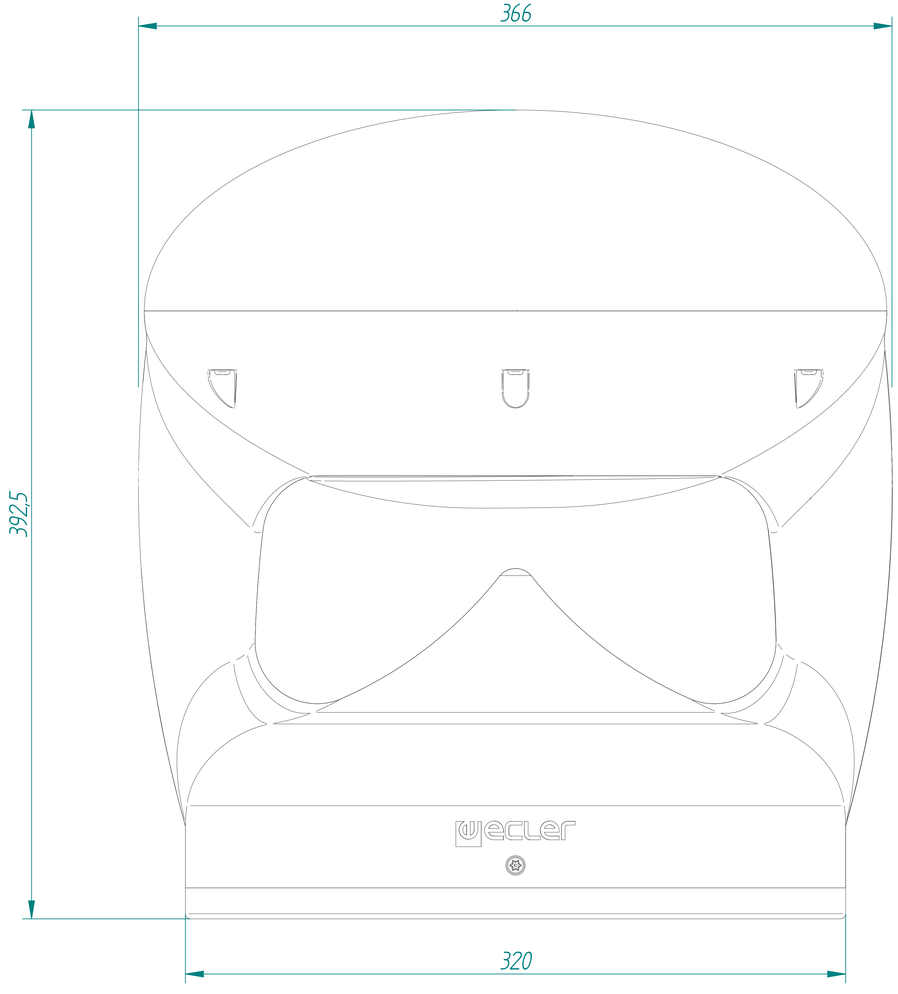
366
392,5
320

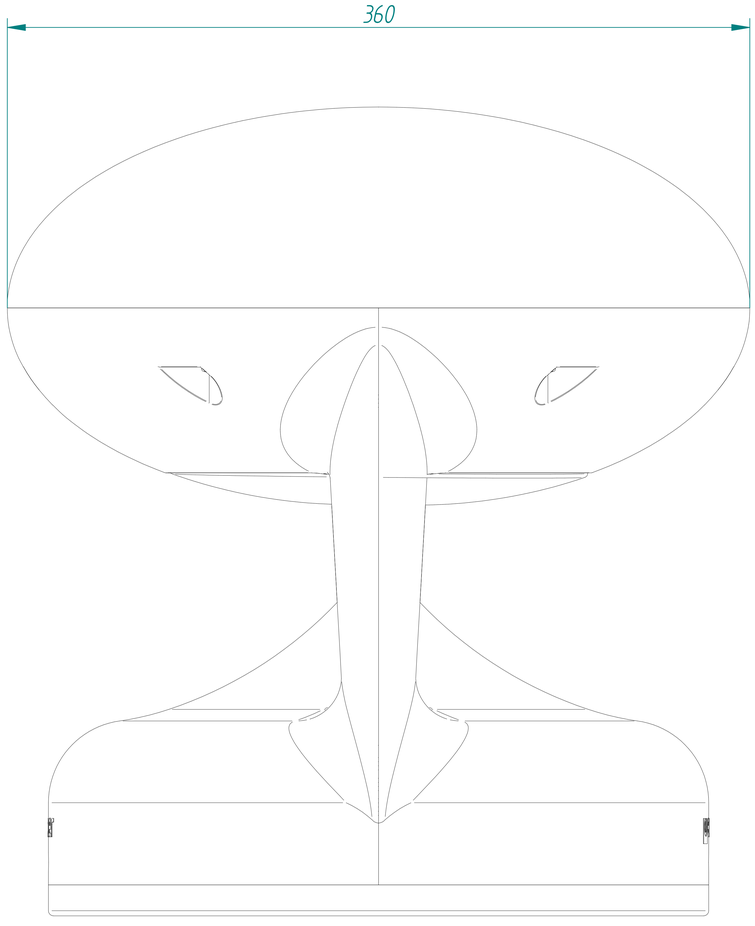
360