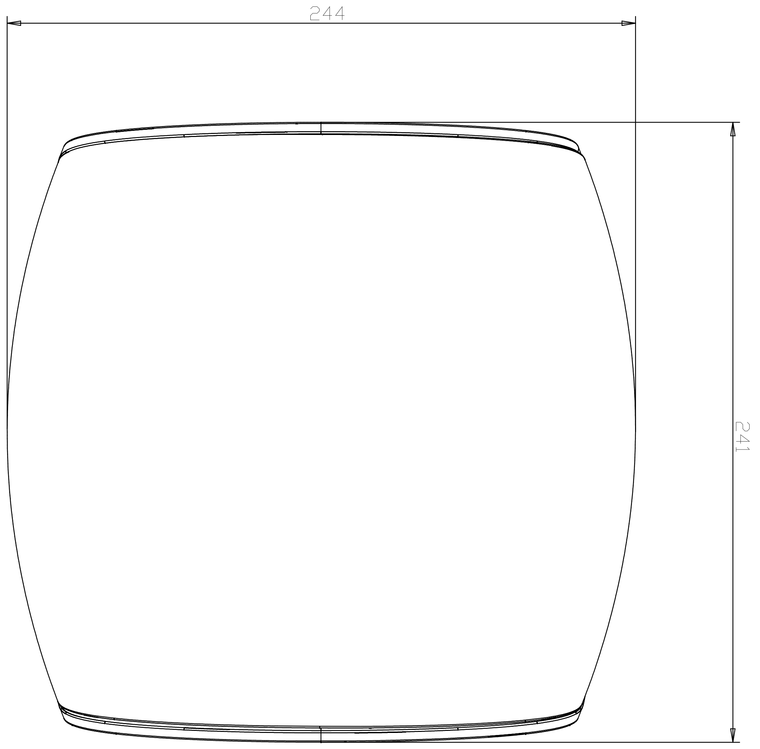
244
241

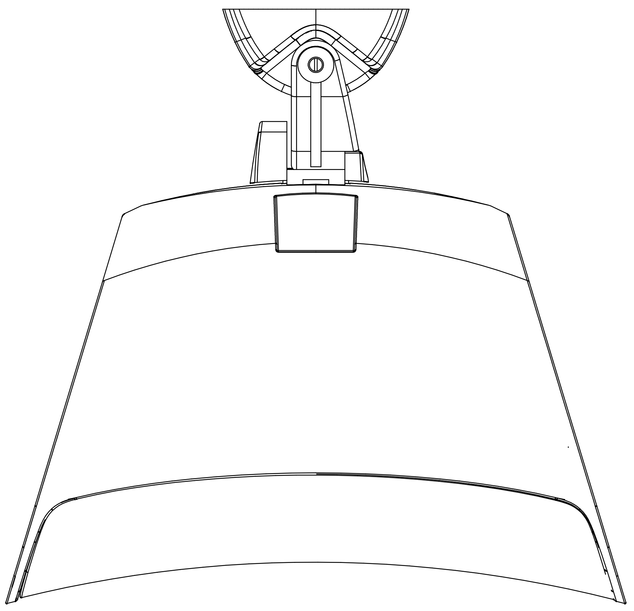

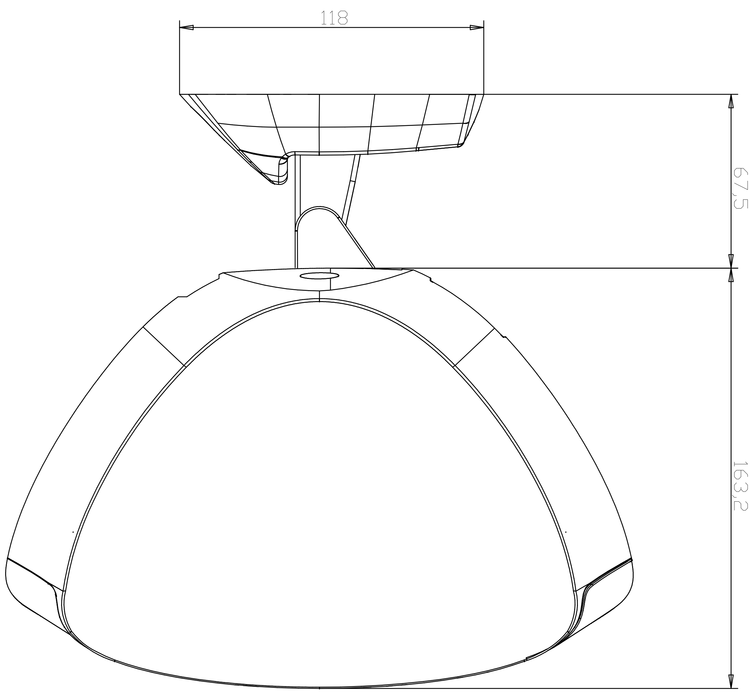
118
67,5
163,2

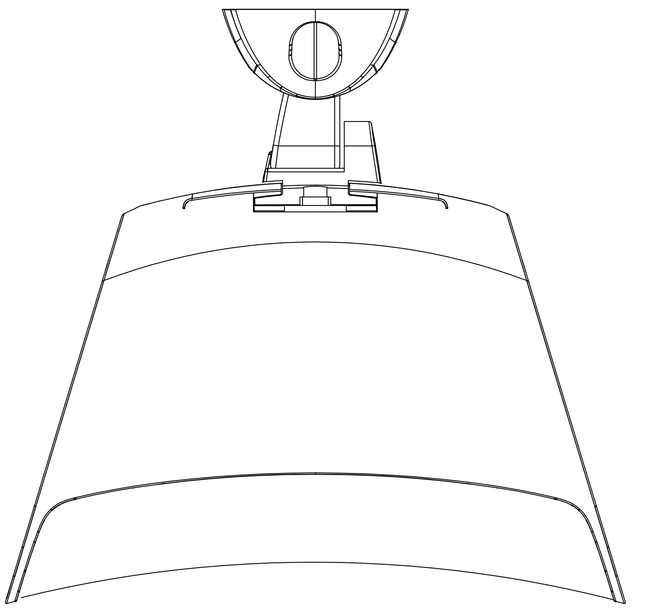

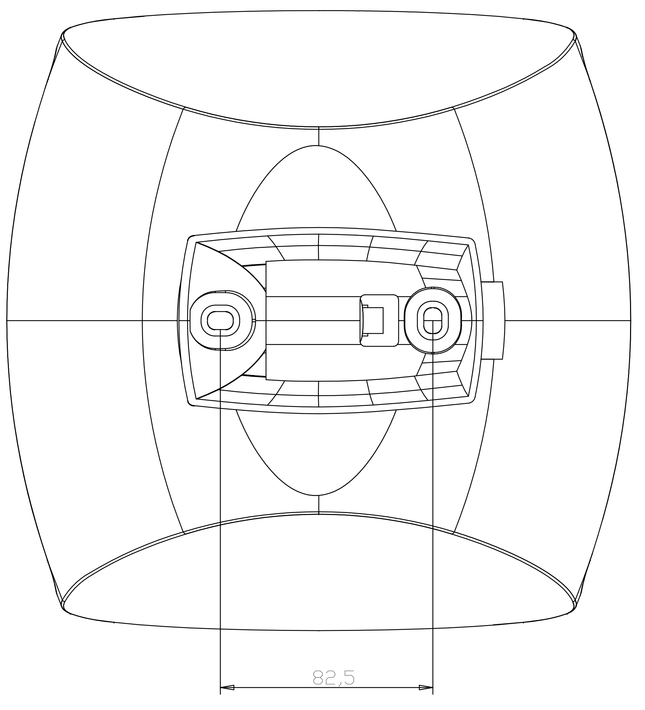
82,5